APLIQUE

WL.Q20 / WL.Q30

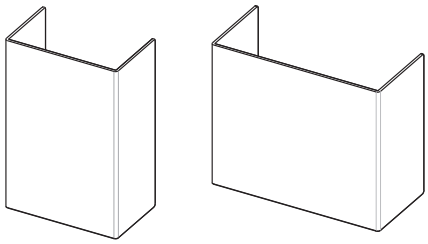

Assembly instructions

Instrucciones de montaje

Gráciias para comprar nuestro producto.
Deseamos que sea de su agrado.

EN

- The safety of this fixture is only guaranteed if the following instructions have been observed
- Always disconnect power before working on fixture.
- Replacement bulbs must be of same type and wattage as specified in istructions.

-Metal surfaces, glass or other parts of fixture may be cleaned with a soft damp cloth and mild detergent.

ES

-La seguridad de este aparato está garantizada sólo si se han observado las siguientes instrucciones

- Desconecte siempre la alimentación antes de trabajar en accesorio.
- Las bombillas de repuesto deben ser del mismo tipo y potencia como especificado en istructions.
- Superficies de metal, vidrio u otras partes del aparato pueden limpiarse con un paño húmedo y detergente suave.

Light for indoor use only

Luminaria solo para uso interior

Input voltage : 220V / 50Hz

Tensión de entrada: 220V / 50Hz

1x E27 LED 8W

CE IP20

IP20 Protected against solid objects over 12mm

Protegido contra objetos sólidos de mas de 12mm.

Class I. Normal isolation and ground.

Clase I. Aislamiento normal y toma tierra.

This product should not go to general waste container, it should be handed in at a collection point for recycling of electrical and electronic equipment.

Este producto no debe ir a contenedor de basura general, sino a recogida selectiva de equipos eléctricos y electrónicos.

EL TORRENT IL·LUMINACIÓ S.L.

C/ Curreró 8, 17830
Mieres (Girona) Spain

T. +34 972 680 291
F. +34 972 680 011
eltorrent@eltorrent.com

www.eltorrent.com

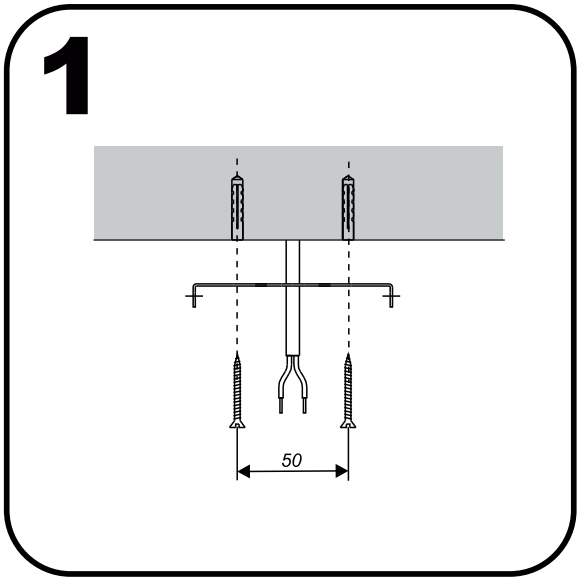
1
50

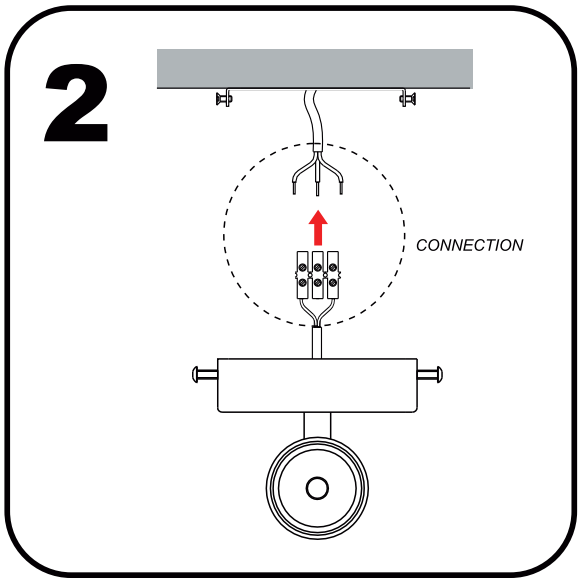
2
CONNECTION

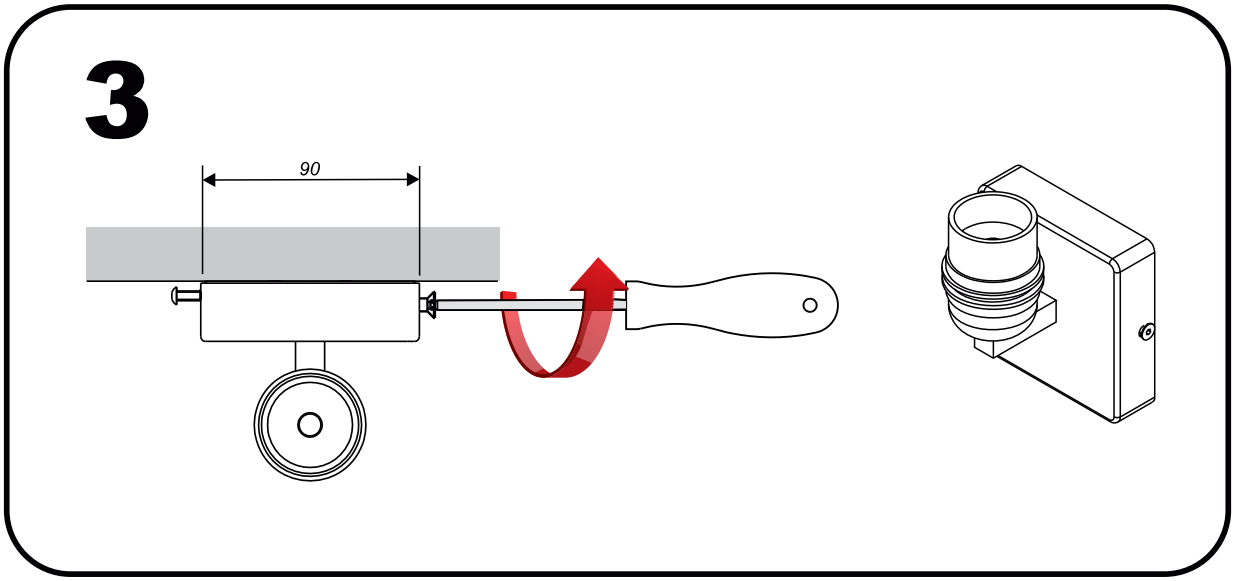
3
90

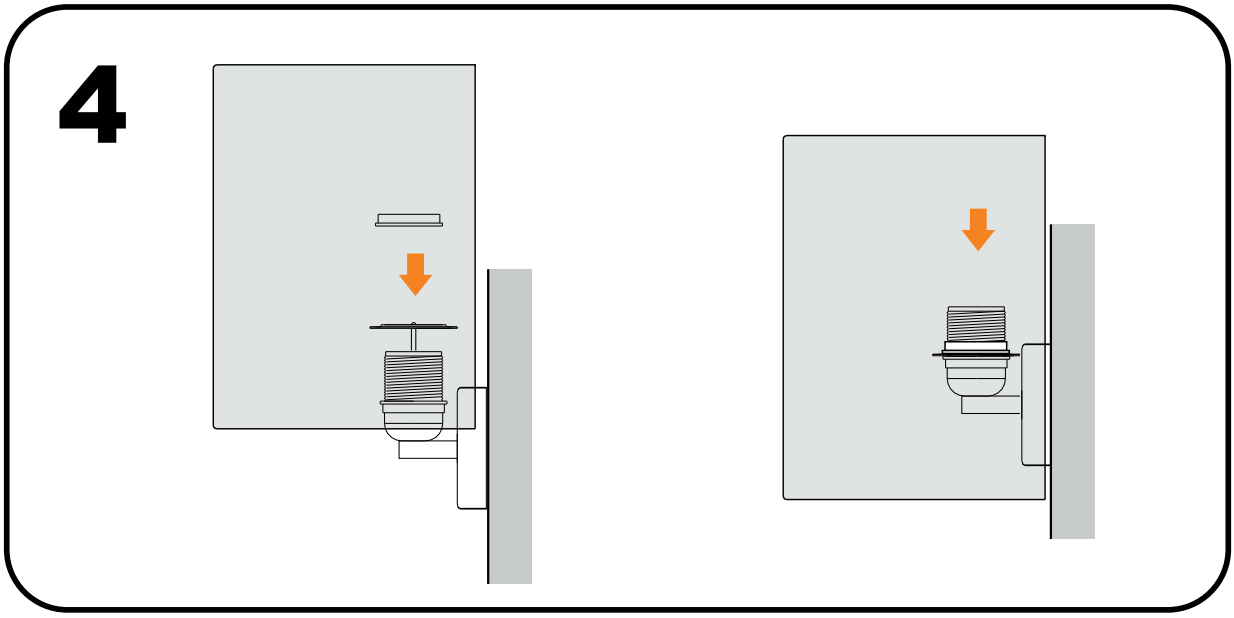
4